Scheda tecnica Siena per scale dritte. Misure versioni Standard ed Extralarge.

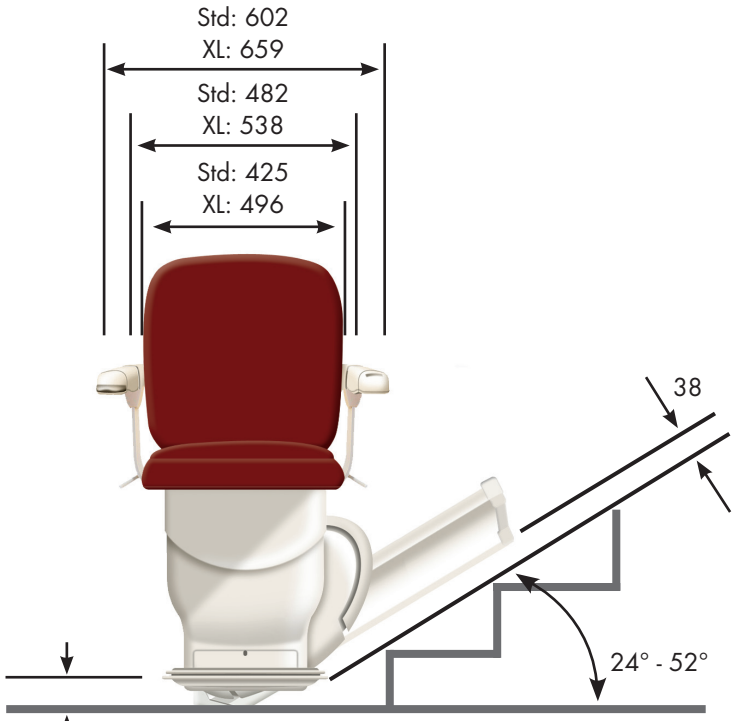

L'altezza del poggiapiedi
dipende dall'angolo.
In posizione standard: Min. 79 - Max 100
A 42°: 85

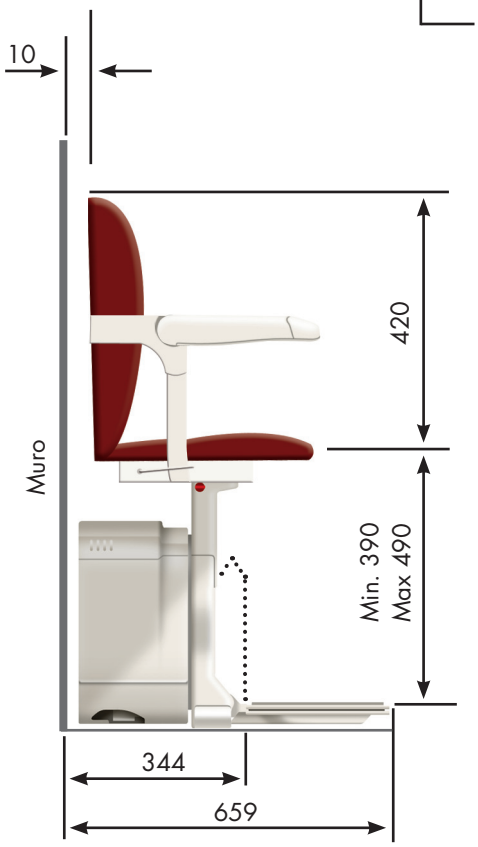

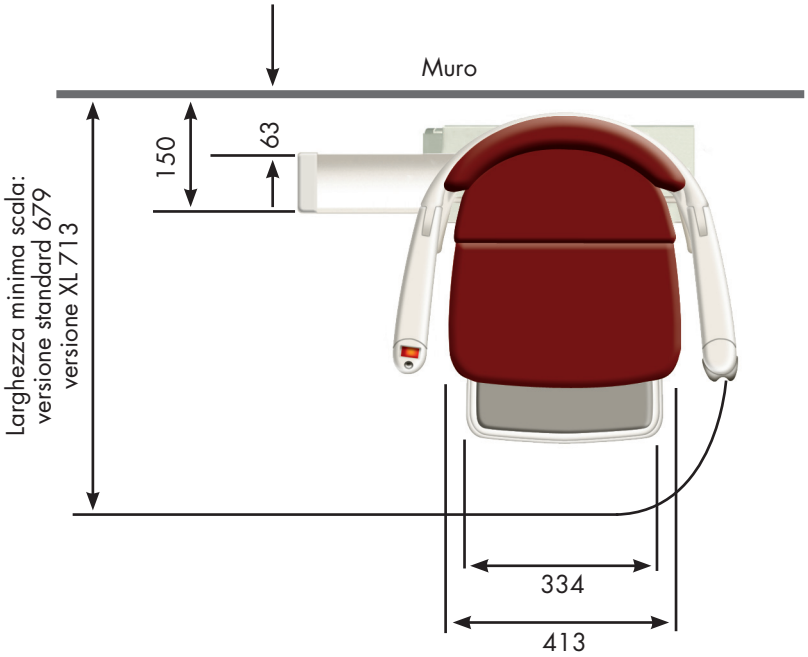

Note sulle dimensioni

Tutte le misure sono in millimetri e si intendono indicative. Le misure relative alla versione Standard sono indicate dalla sigla Std, quelle della versione Extralarge sono precedute dalla sigla XL. La progettazione su misura della rotaia rispetto alle specifiche della scala può portare a misure di ingombro diverse da quelle indicate.

Dati tecnici Siena per scale dritte.

Rotaia

COSTRUZIONE:	Estrusione di alluminio con profilato a scatola.
RIFINITURA:	Lucida color alluminio oppure color bronzo anodizzato.
ANCORAGGIO:	Mediante staffe fissate a pavimento e a gradini con tasselli da 8 mm.
LUNGHEZZA:	Minima: 0,81 metri - Massima 12 metri.
DIMENSIONE ROTAIA:	Larghezza 82 mm - Altezza 138 mm.
DISTANZA ROTAIA DAL MURO:	63 mm indicativi.
ALTEZZA ROTAIA DAI NASELLI DELLA SCALA:	38 mm.
SPORGENZA ROTAIA RISPETTO ALL'ULTIMO NASELLO DELLA SCALA:	Variabile a partire da 0 mm.
CABLAGGIO:	Interno.
METODO DI TRAZIONE:	Pignone e cremagliera.
INCLINAZIONE DELLA SCALA:	Min. 24° - Max 52°.

Carrello

COSTRUZIONE:	Telaio in acciaio.
RIFINITURA:	Vernice epossidica.
MOTORE:	Alimentazione a batteria input 0,23 kW - output 0,13 kW.
COMFORT DI MARCIA:	Partenza e arresto morbidi.
VELOCITA':	0,1 m/sec +/- 20%.
ELETTRONICA:	Scheda elettronica di controllo.
CARATTERISTICHE DI SICUREZZA:	Il limitatore di velocità blocca il carrello a 0,3 m/sec max. I pannelli di sicurezza su entrambi i lati del carrello bloccano il funzionamento al minimo urto contro ostacoli presenti sulla scala. Il montascale funziona anche in assenza di corrente.
MANUTENZIONE:	E' consigliata una periodicità annuale.
BATTERIE:	L'alimentazione è fornita da due batterie a 12 volt 7 Ah.

Poltroncina

TIPOLOGIA:	Poltroncina disponibile in 2 versioni: Standard e XL, entrambe con piano di seduta girevole in alto. Il seggiolino girevole è disponibile anche in versione motorizzata (in alto e in basso).
COSTRUZIONE:	Struttura in acciaio con piano di seduta e schienale ergonomici.
RIVESTIMENTI:	Tessuto e finiture in vinile. Imbottitura sfoderabile e lavabile. Rivestimenti ignifughi, conformi agli standard di sicurezza vigenti.
BRACCIOLI:	Braccioli incernierati ripiegabili, rivestiti in materiale soffice al tatto.
COMANDI E INTERRUTTORI:	Joystick azionabile con gesti intuitivi: consente il comando di tutte le funzioni del montascale. Interruttore di accensione sul bracciolo e interruttore di isolamento batteria montato sul carrello.
PORTATA:	160 Kg.

Poggiapiedi

COSTRUZIONE:	Alluminio fuso.
FINITURA:	Vernice epossidica nello stesso colore del carrello.
TAPPETINO:	Moquette con base in lattice conforme agli standard di sicurezza vigenti.
SICUREZZA:	I sensori di sicurezza intorno alla pedana poggiapiedi bloccano il funzionamento in caso di urti contro ostacoli presenti sulla scala.
FUNZIONAMENTO:	Si alza e si abbassa mediante una leva a comando manuale. La leva è sostituibile da un pulsante posto sul bracciolo per il funzionamento automatico.

Altri elementi

RADIOCOMANDI:	Vengono forniti due radiocomandi con pulsanti a pressione costante di salita/discesa per azionare o richiamare la poltroncina.
UNITA' DI RICARICA:	Montata a pavimento o a parete. 24 volt a due stadi.

Qualità certificata

I montascale prodotti da Stannah Stairlifts Limited, installati e sottoposti a test di funzionamento secondo le specifiche indicate dal costruttore, sono conformi alle Normative ISO 9001:2004, alla Direttiva Macchine 2006/42/EC D.L. n° 17 del 27/01/2010, alla Direttiva 2004/108/EC, alla Direttiva Bassa Tensione 2006/95/EC e alla EN81-40:2008.

NEL QUADRO DELLA NOSTRA POLITICA, MIRATA AL CONTINUO MIGLIORAMENTO DEI PRODOTTI CI RISERVIAMO IL DIRITTO DI APPORTARE MODIFICHE E PERFEZIONAMENTI TECNICI E DI DESIGN SENZA PREAVVISO. LE ISTRUZIONI PER L'USO VENGONO FORNITE CON OGNI IMPIANTO.
PRODOTTO IN GRAN BRETAGNA DA STANNAH STAIRLIFTS LIMITED. IL MARCHIO E IL LOGO STANNAH SONO REGISTRATI.

www.stannah.it
Stannah ti risponde.
800-226793
Chiamata gratuita
Stannah
Persone di cui fidarsi. Dal 1867.